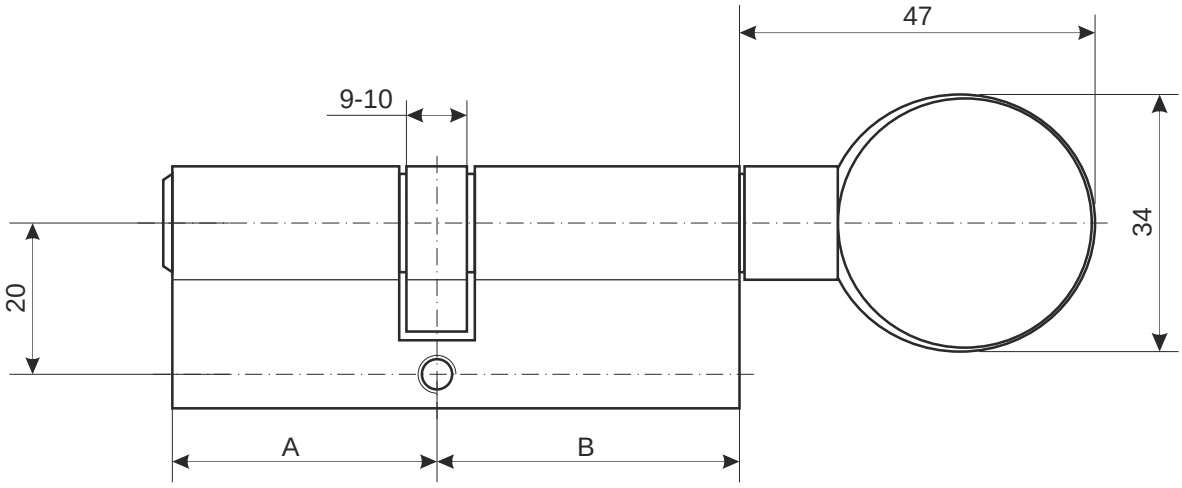

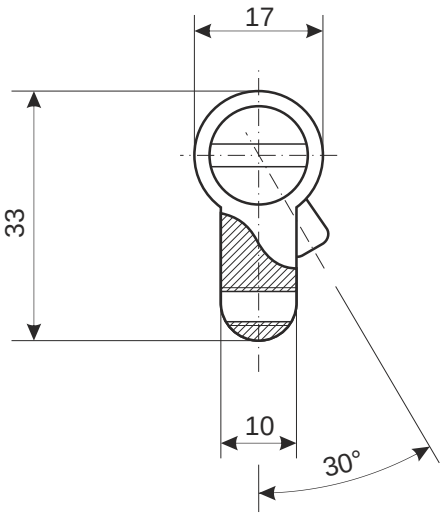

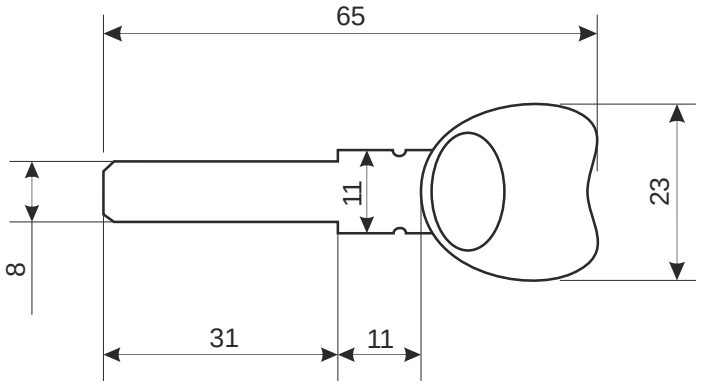

Серия Apecs Premier CD, линия Premier			
Номенклатура	Размеры (AxB)	Номенклатура	Размеры (AxB)
CD-62	31x31	CD-75(35/40)	35x40
CD-68(31/37)	31x37	CD-80	40x40
CD-70	35x35	CD-80(35/45)	35x45
CD-72(35/37)	35x37	CD-90	45x45
CD-74	37x37	CD-90(40/50)	40x50

Цилиндровый механизм
Apecs Premier CD-C

Лист 1 *Листов 1*